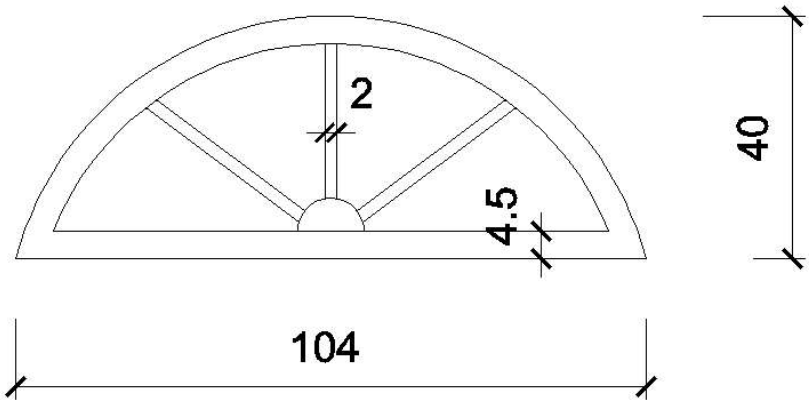*11-500 Giżycko ul. Pocztowa 3*
*tel./fax 87 428 29 62*
*www.administrator-gizycko.pl*